GillmoreSPACE
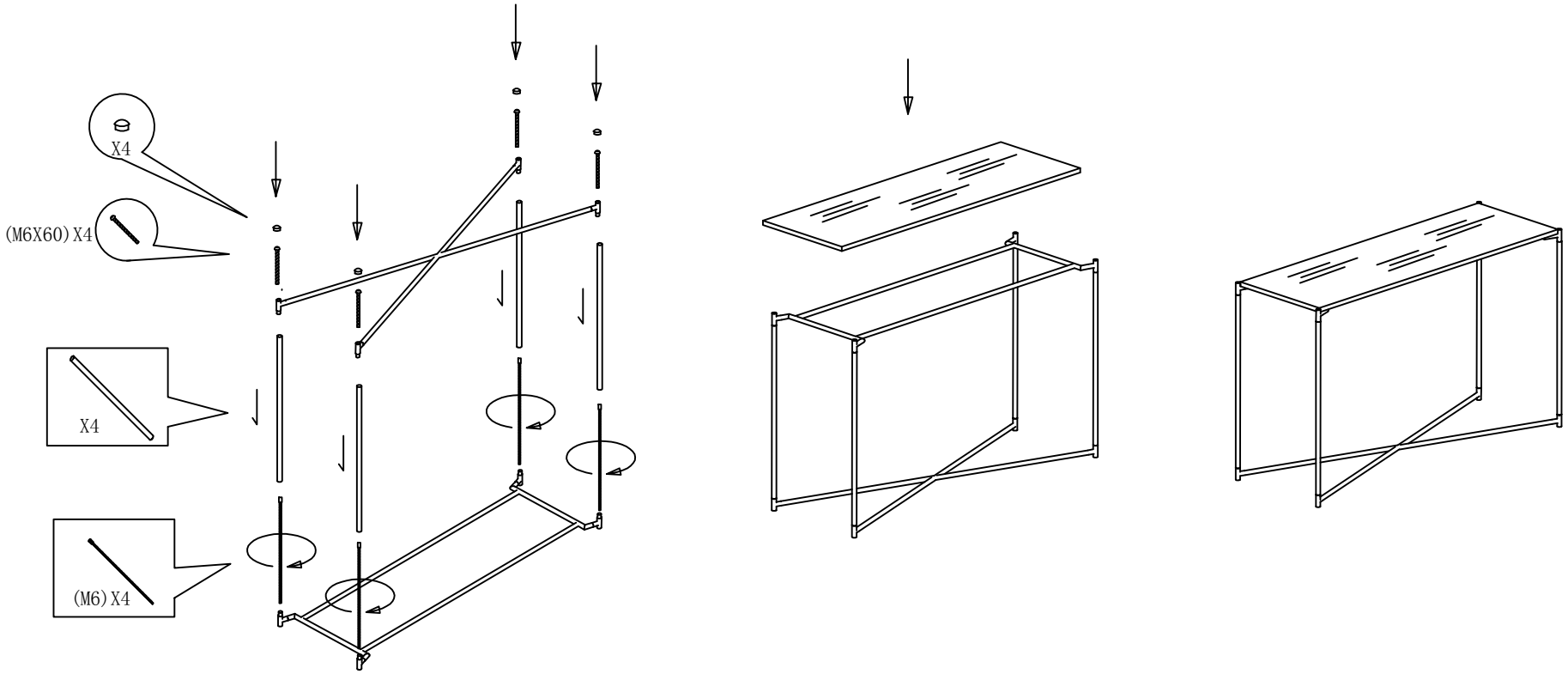
COPYRIGHT GILLMORESPACE2016